EINSTELLBARE SPANNVERSCHLÜSSE MIT SCHLIESSBLECH 138 MM

16-7-3840

Das Maß A beträgt je nach Einstellung zwischen 138 mm und 150 mm.

A (Länge)	138 mm
Ausführung	138 < A < 150
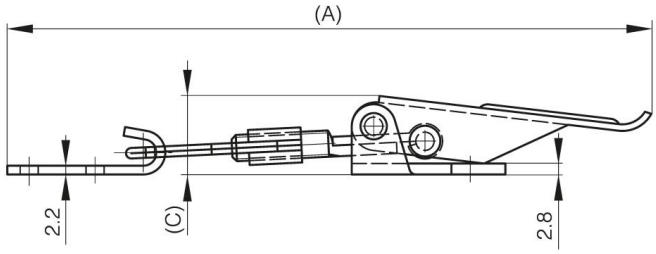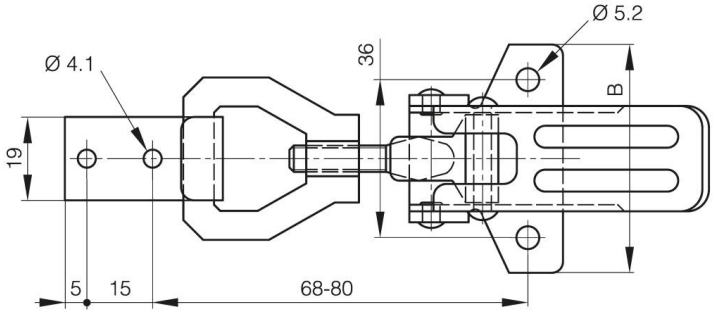
Material	Stahl
Gewicht (g)	100 g
B	52 mm
C	18 mm