GEROLLTE STANGENSCHARNIERE BREITE 40 MM

41-1-3521

Alle hier aufgeführten Scharniere können auf Anfrage in anderen Längen und mit anderen Stiftmaterialien geliefert werden. Diese Scharniere öffnen mindestens um 270°.
Spezialstifte auf Anfrage. Andere Bohrungen/Bohrungsabstände möglich. Das Scharnier wird aus bereits vorverzinktem Stahl gefertigt. Ausführung gebohrt auf Anfrage.

A (Länge)	2000 mm
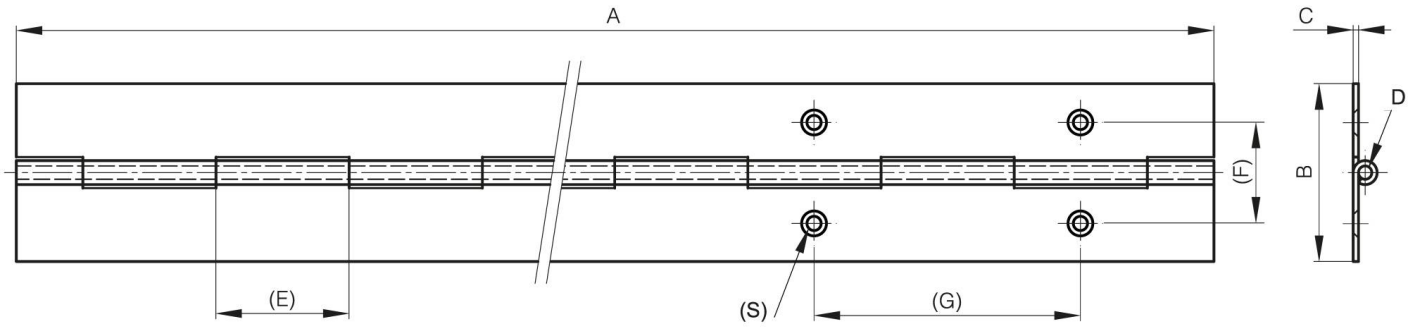
Ausführung	ungebohrt
Material	Alu 5754
Gewicht (g)	500 g
B	40 mm
C	1.5 mm
E	15 mm
D (Durchmesser)	4
Deker	unbehandelt