VIERKANTSCHLOSS MIT FEDER

16-1-4031

Dieser Artikel funktioniert rechts und links.

A (Länge)	85 mm
Ausführung	Schloss (kein Schließblech)
Material	Edelstahl 1.4301
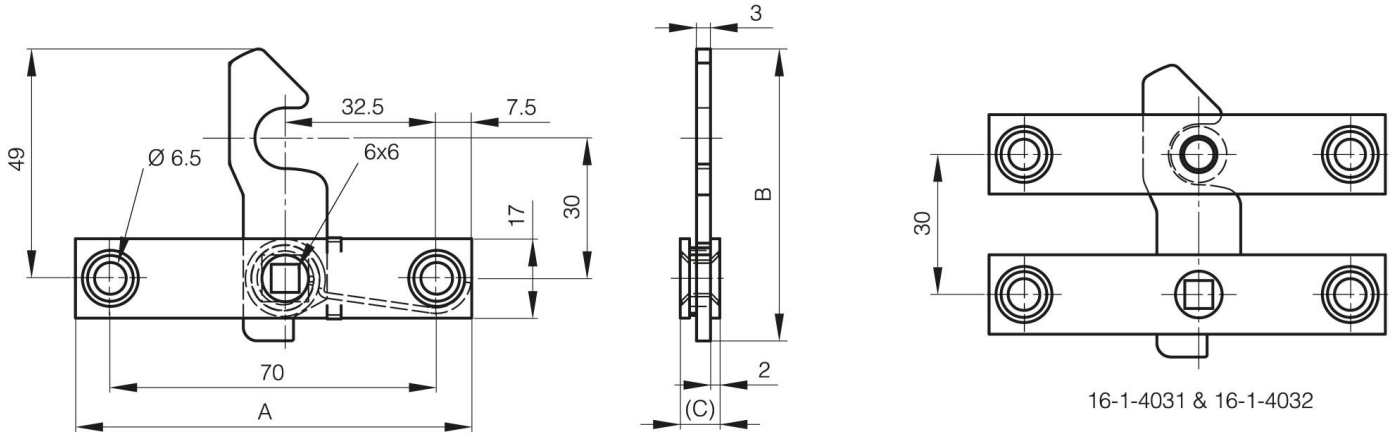
Gewicht (g)	69 g
B	62.5 mm
C	8.5 mm