KUNSTSTOFFVIERKANTSCHLOSS MIT SCHLIESSBLECH

16-7-4012

Dieser Artikel funktioniert rechts und links.

A (Länge)	83 mm
Material	POM

Gewicht (g)	32 g
B	22 mm
C	14 mm

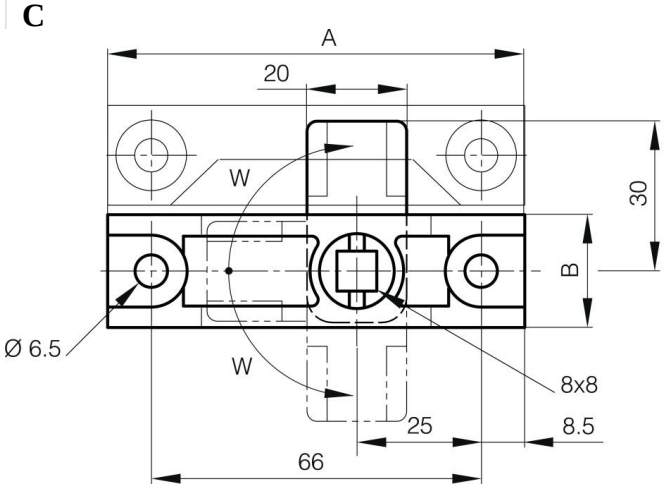

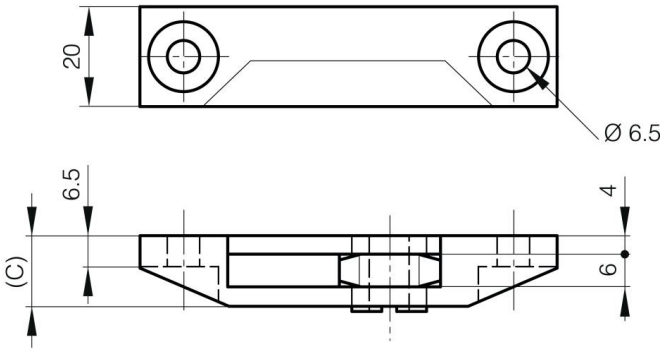

W (angle rotation)	90° Degré