VIERKANTSCHLOSS 6X6 EDELSTAHL

16-1-3972

Dieser Artikel funktioniert rechts und links.

A (Länge)	85 mm
Material	Edelstahl 1.4301
Gewicht (g)	56 g

B	17 mm
C	8.5 mm

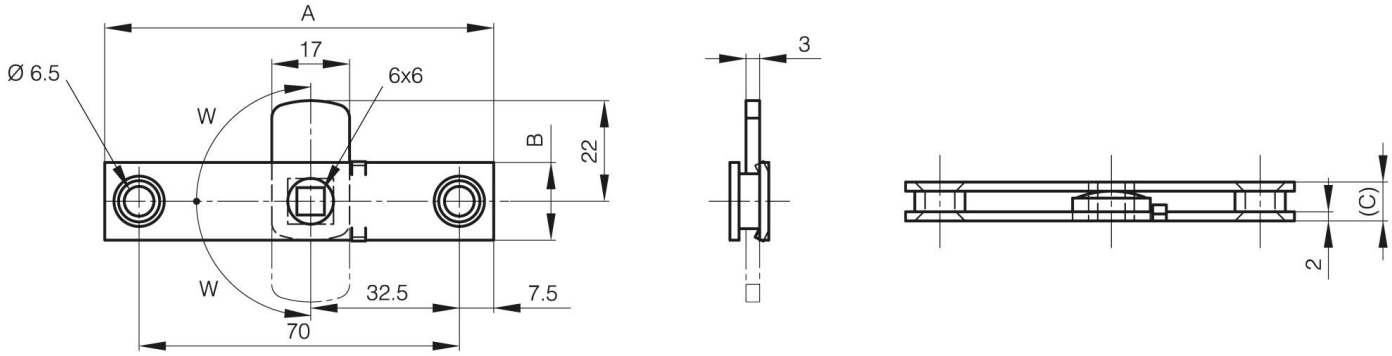

W (angle rotation)	90° Degré