UNSICHTBARE FITSCHEN ÖFFNUNGSWINKEL 100°

12-1-3538

Beidseitiger Einbau, loser Stift aus Edelstahl 1.4301.

A (Länge)	80 mm
Material	Edelstahl 1.4301
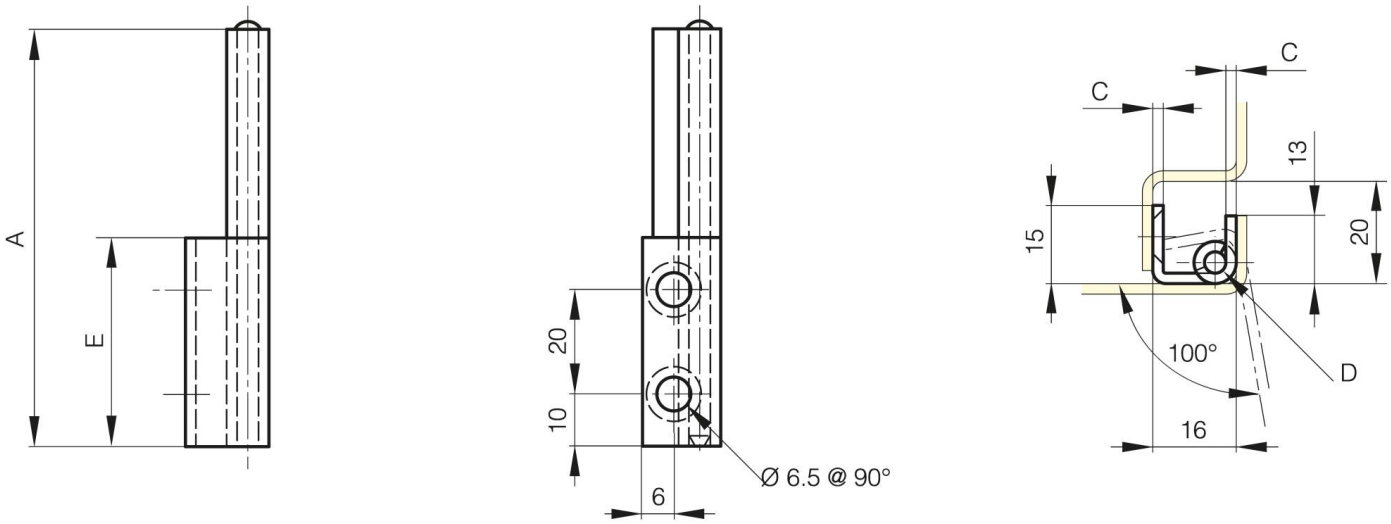
Gewicht (g)	45 g
C	2 mm
E	40 mm
D (Durchmesser)	4