FEDERSCHARNIERE SCHLIESSEND 120 MM LANG

71-1-3796

Schließfederdrehmoment:
M(0°): 0,28 N.m / M(90°): 0,56 N.m / M(180°): 0,85 N.m

Feder aus Edelstahl.

A (Länge)	120 mm
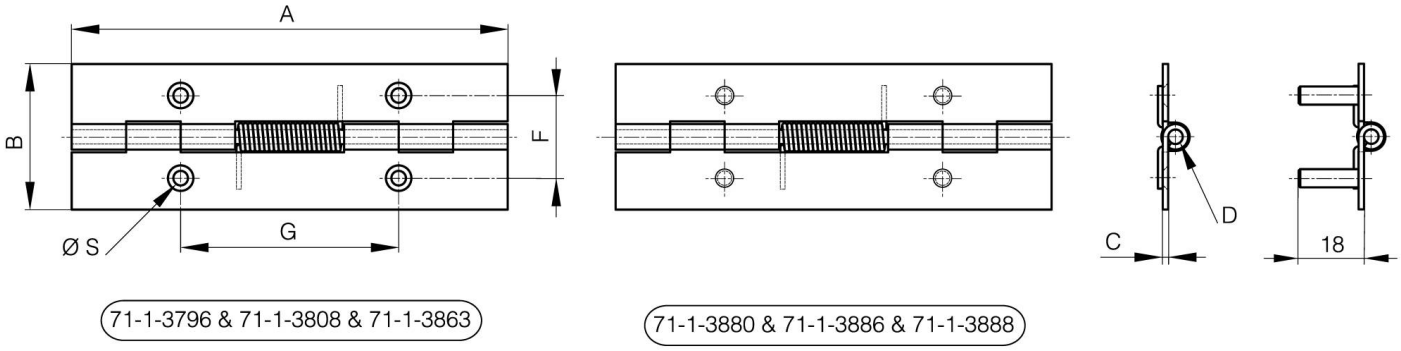
Ausführung	mit Bohrungen
Material	Edelstahl 1.4301
Gewicht (g)	83 g
B	40 mm
C	1.5 mm
S	4 mm
D (Durchmesser)	4
F (Abstand)	22.7 mm
G (Abstand)	60 mm