EINSTELLBARER SPANNVERSCHLUSS MIT DOPPELTER VERRIEGELUNG OHNE SCHLIESSBLECH

16-1-4231

Das Maß A beträgt je nach Einstellung zwischen 115 mm und 122 mm.

A (Länge)	115 mm
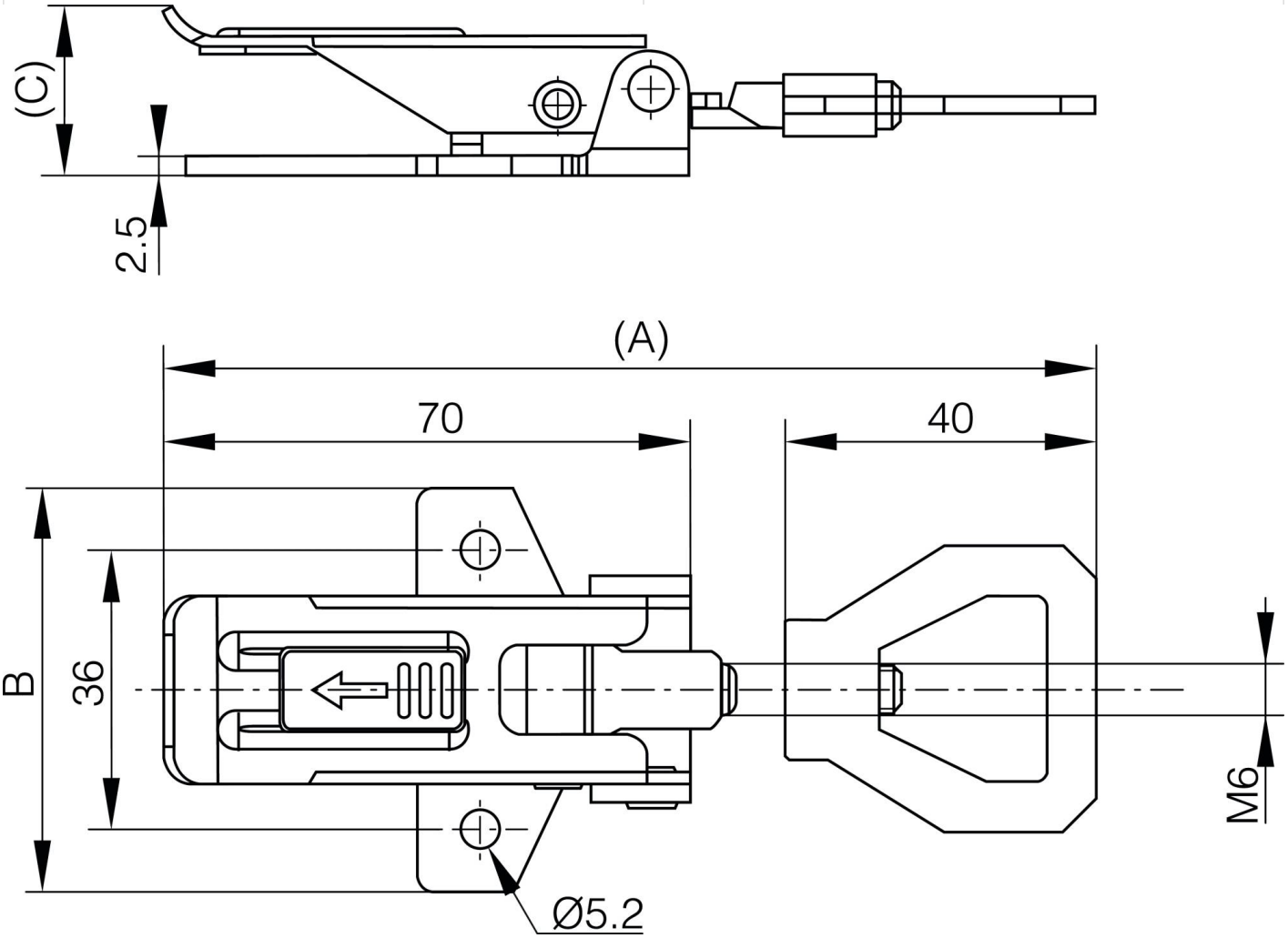
Ausführung	115 < A < 122
Material	Edelstahl 1.4301
Gewicht (g)	85 g