DREHRIEGEL MIT FLÜGELKNOPF

16-1-4229

16-1-4226: Schlüssel 455 E, Lieferung mit 2 identischen Schlüsseln.

2 verschiedene Ausführungen der Klemmteile (einzeln verkauft):
16-1-4227: flache Klemmteile H18 L35.
16-1-4229: gekröpfte Klemmteile H11 L50.
Der gebogene Klemmhebel kann in umgekehrter Richtung montiert werden, um H25 zu erhalten.

Querschnitt: 19.5 x 23.1 mm.

Türstärke: maximal 12.5 mm.
Material: Knebel aus schwarzem PA, Körper aus Zamak, Schlüssel, Zylinder, Zunge aus Stahl, Mutter aus Messing.
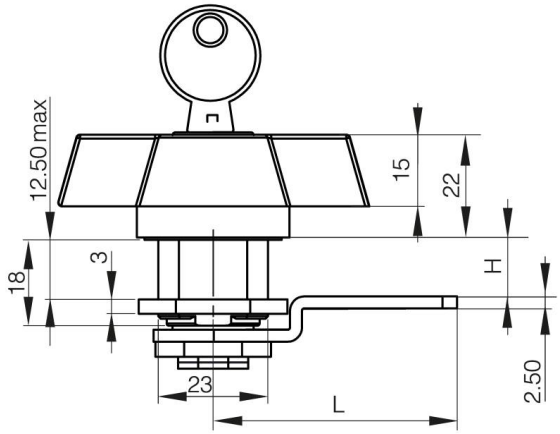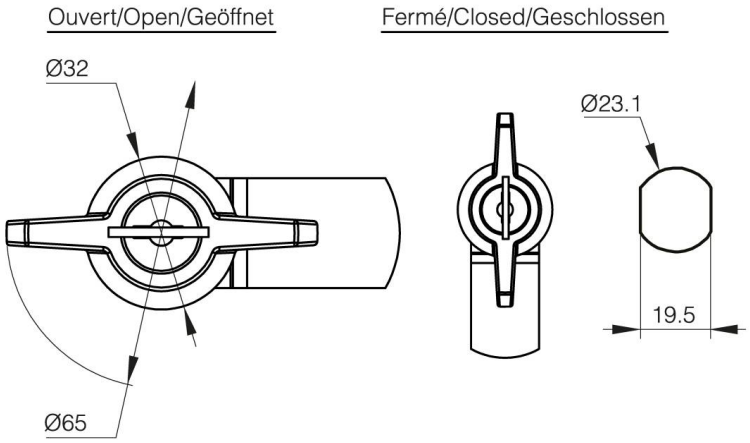
Ausführung	gekröpfte Zunge
Material	Stahl
Gewicht (g)	24 g
H	11 mm
Deker	verzinkt