SCHARNIERE MIT UND OHNE FRIKTION AUS EDELSTAHL - 5 N.M FRIKTIONSMOMENT

62-1-3713

Konstantes Drehmoment. Stabil bei Temperaturschwankungen (von -40 bis +80°C).
Stift aus Edelstahl.
Blende aus Polyäthylen.
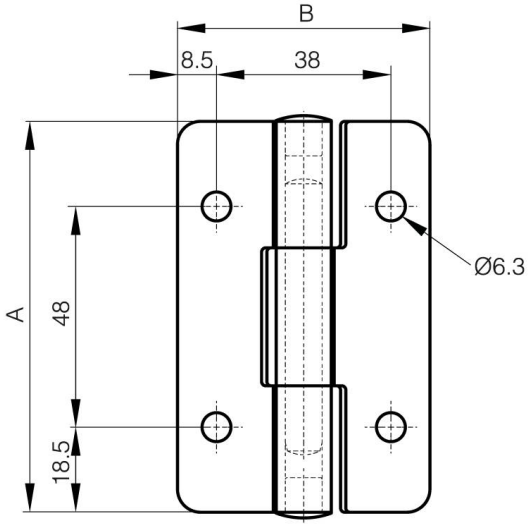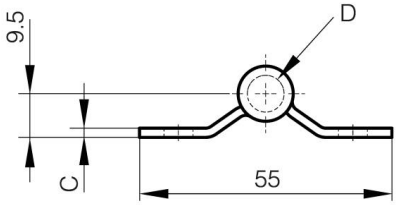
A (Länge)	85 mm
Ausführung	ohne Friktion
Material	Edelstahl 1.4301
Gewicht (g)	161 g
B	55 mm
C	2 mm
D (Durchmesser)	12
Deker	unbehandelt