GROSSE FRIKTIONSSCHARNIERE - EINSTELLBAR

72-1-4365

Der Vorteil von Friktionsscharnieren ist, dass sie jede beliebige eingestellte Position beibehalten.
Die Friktion ist mit einem Imbusschlüssel einstellbar.
Lieferbar mit integrierten Schrauben oder Bohrungen.
Dieses Scharnier existiert in 3 weiteren Versionen : mit Feder, mit Rastfunktion oder frei schwingend.

A (Länge)	65 mm
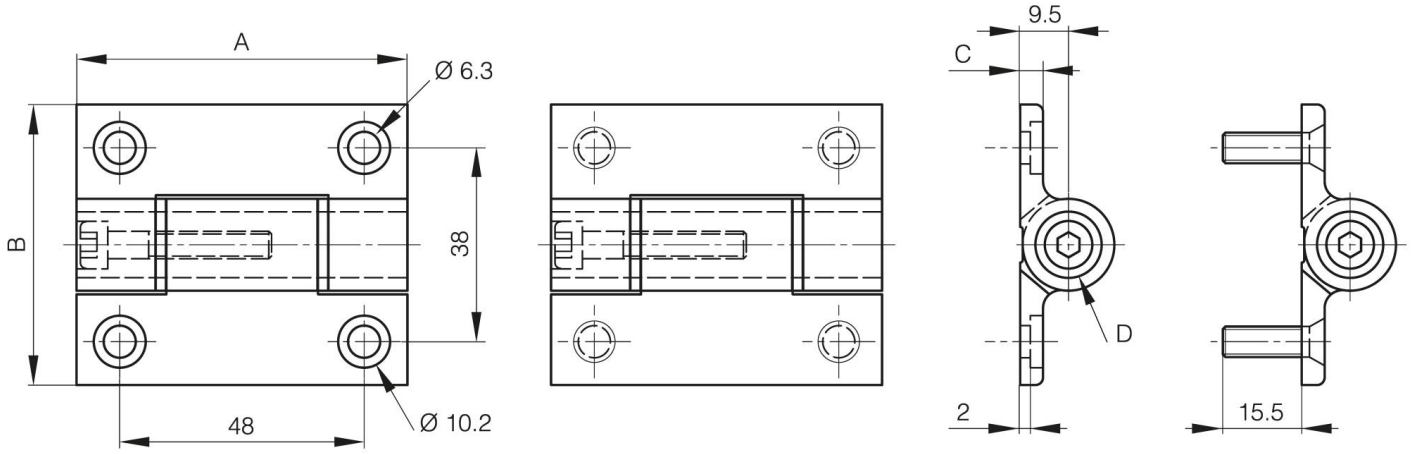
Ausführung	Befestigung mit CHC M6 Schrauben
Material	Alu 6060 T5
Gewicht (g)	66 g
Drehmoment	0 - 5 N.m N.m
B	55 mm
C	4.5 mm
D (Durchmesser)	13
Deker	eloxiert gold