ABDECKUNG FÜR FEDERUNTERSTÜTZTES DREHMOMENTENSCHARNIER

22-7-3556

Abdeckung für federunterstütztes Drehmomentenscharnier 71-7-3910 und 71-7-3911

A (Länge)	90.4 mm
Material	PBT
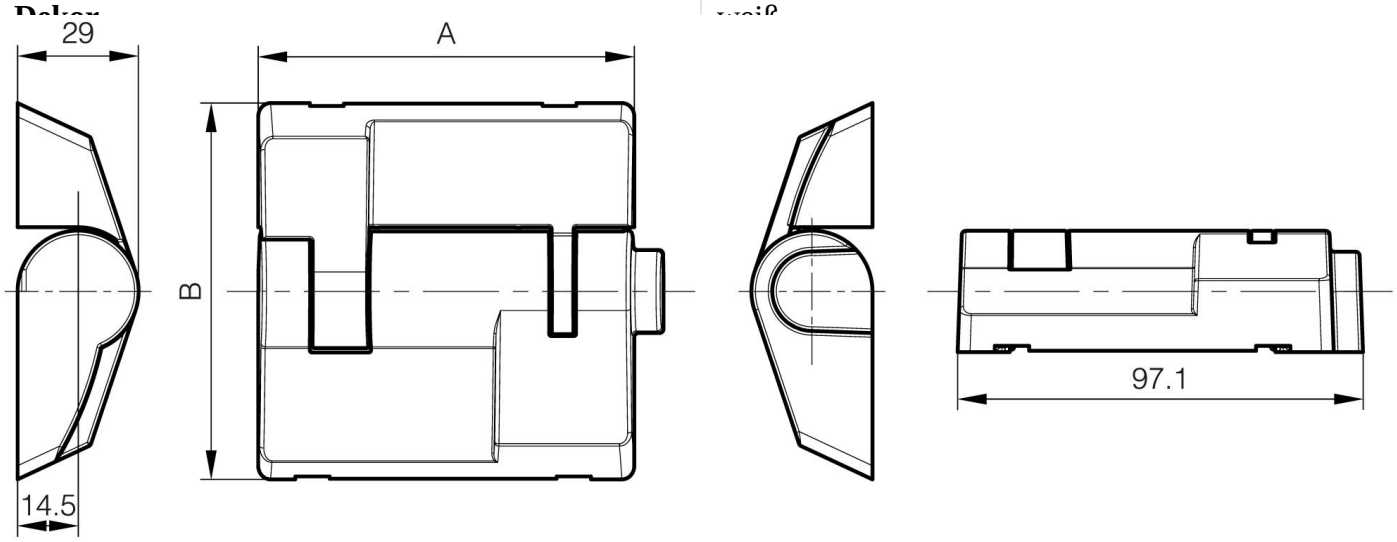
Gewicht (g)	41 g
B	90 mm
Deker	weiß