SOPORTES CON DESBLOQUEO AUTOMÁTICO - TAMAÑO PEQUEÑO

24-7-3571

Capacidad de carga: 6 kg. Producido principalmente en acero inoxidable, para una descripción completa de los materiales contáctenos.

A	88 mm
Material	acero inoxidable 304

Peso (g)	40 g
B	140 mm
C	15.4 mm
D	8.8

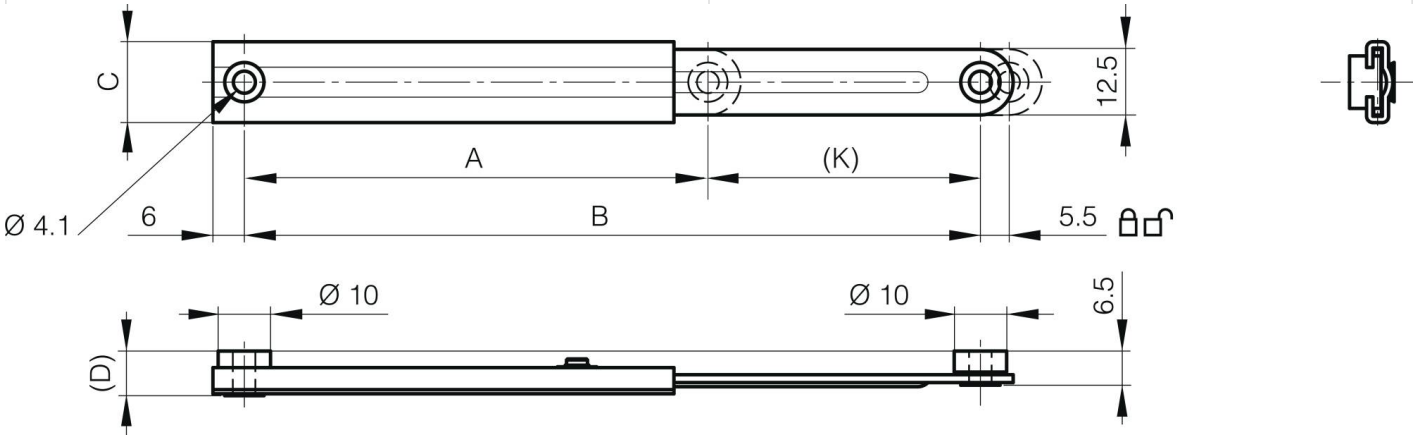

K	52 mm