CHARNIÈRES LONGUES LARGEUR 60 MM

42-1-3302

Angle d'ouverture 270°. Autres longueurs sur demande. Broches spéciales sur demande.
Nous consulter pour un perçage spécial.

A (longueur)	2040 mm
Note	non percée
Matière	inox 304
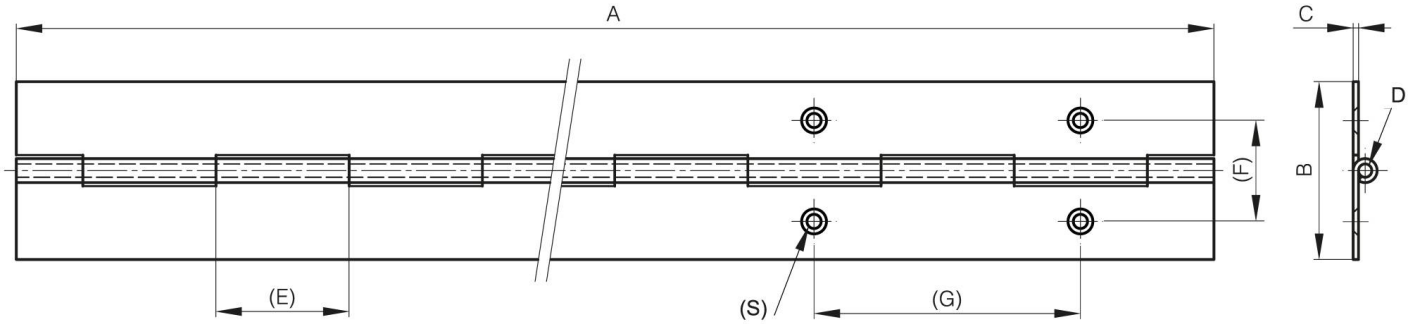
Poids (g)	2844 g
B (largeur)	60 mm
C (épaisseur)	2 mm
E (Charnon ou épaisseur)	30 mm
D (diamètre broche ou fil)	6
Finition	brut