LOQUETEAUX MAGNÉTIQUES ZAMAK À VISSER AVEC GÂCHE - FORCE 4 KG - RÉSISTANT EN TEMPÉRATURE

16-7-3610

A (longueur)	49.4 mm
Note	résistance température : 300°c
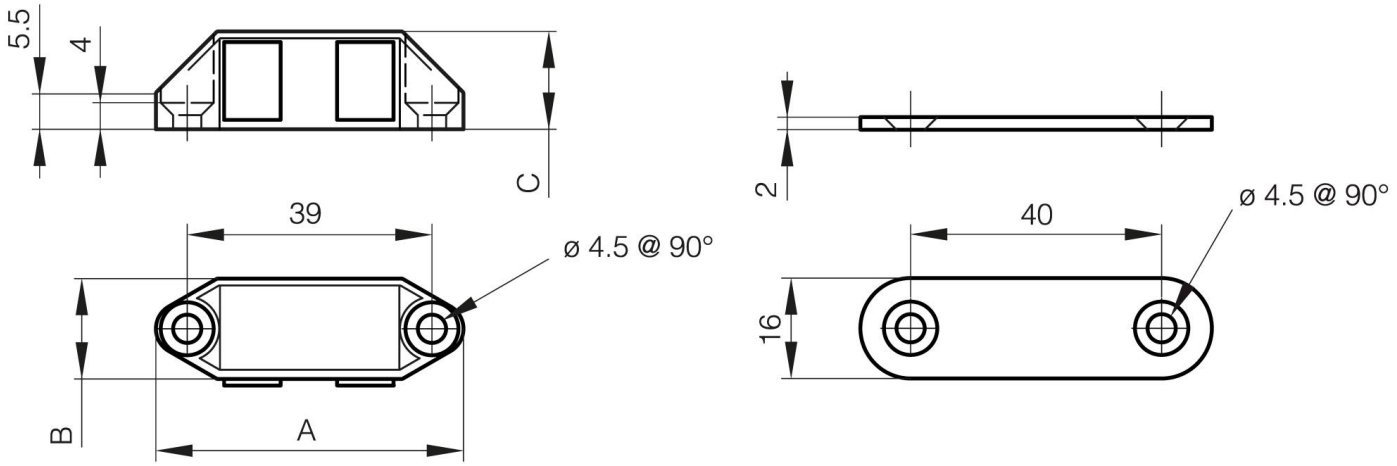
Matière	zamak
Poids (g)	56 g
B (largeur)	16.4 mm
C (épaisseur)	15.6 mm