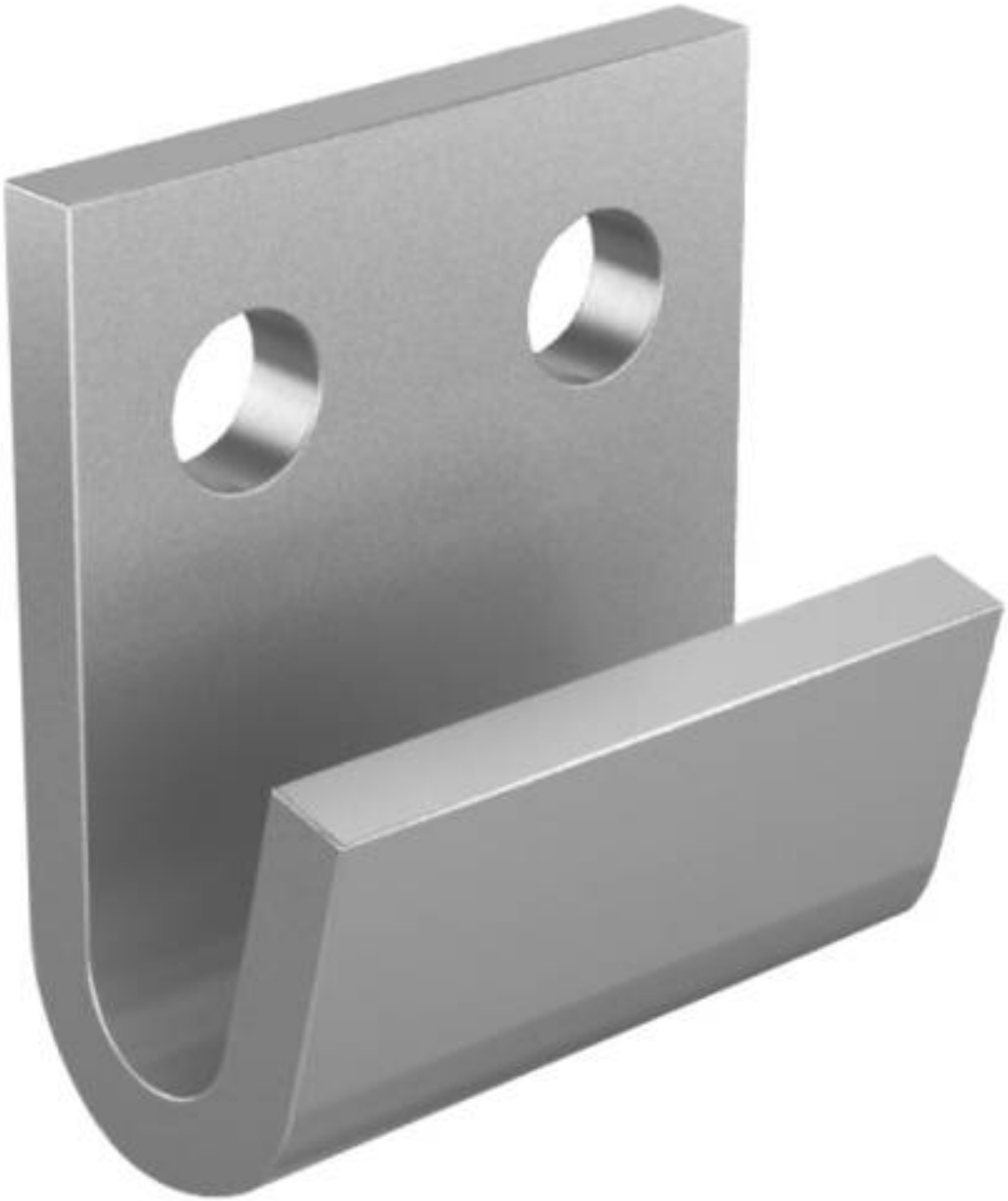

GÂCHE POUR GRENOUILLÈRE 16-7-3664

16-7-3551

A (longueur)	28 mm
Matière	acier
Poids (g)	24 g
B (largeur)	25 mm

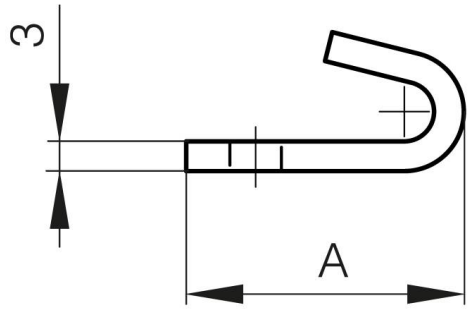
3
A

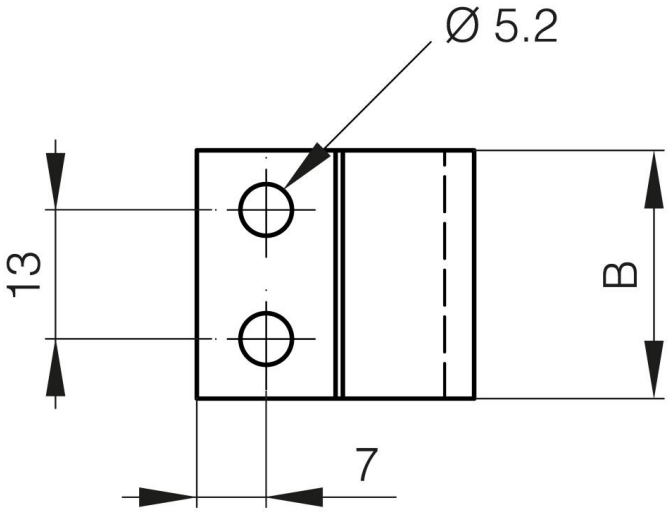
Ø 5.2
13
B
7