CHARNIÈRES PLASTIQUE DOUBLE AMORTISSEMENT

54-7-3543

- Charnière avec frein de chute intégré : permet d’amortir un ouvrant avec un couple d’amortissement élevé.
- Pour ne pas endommager le système d’amortissement, la charnière s’articule sur un angle de 115° maximum.
- Si l’angle d’ouverture dépasse 115° (+/- 5°), le système est détérioré et l’amortissement ne se fait plus.
- Il est impératif de prévoir une butée externe afin de ne pas endommager le produit.

Sans système de butée, le produit ne pourra pas fonctionner correctement.

- Ne pas forcer le mouvement d’un ouvrant dans le sens de l’amortissement : le produit pourrait être sérieusement endommagé.
- L’amortissement fonctionne correctement lorsque l’ouvrant est ouvert à plus de 90° avant d’être relâché (amorçage).
- Le couple d’amortissement de deux charnières est compris entre 10 et 14 N.m.
- Calcul du couple d’amortissement nécessaire à une application :
Couple (N.m) = H(m) x ½ x W (kg) x 9,8 avec :
• H = hauteur de l’ouvrant en mètre.
• W = poids de l’ouvrant en kilo.
- Température de fonctionnement : 0 à +40°C.
- 2 sens d’amortissement possibles :
• la référence 54-7-3543 permet d’amortir un ouvrant à l’ouverture de la charnière (l’amortissement se fait dans le sens de la flèche indiqué sur le plan).
• la référence 54-7-3544 permet d’amortir un ouvrant à la fermeture de la charnière (l’amortissement se fait dans l’autre sens).
- Les produits peuvent être installés comme indiqué sur le schéma ci-dessous.
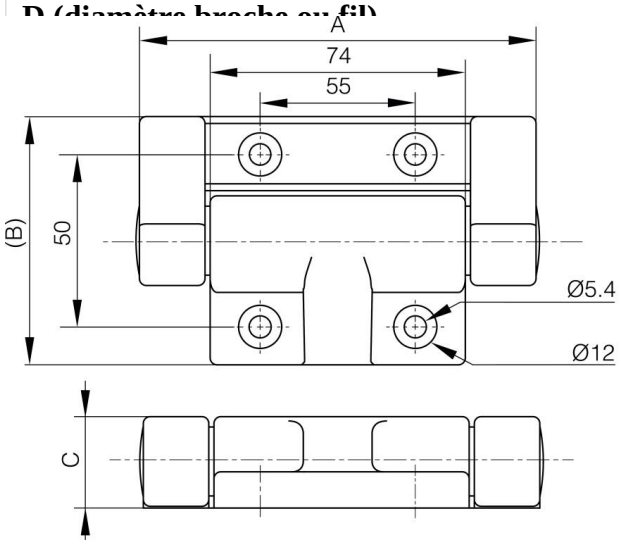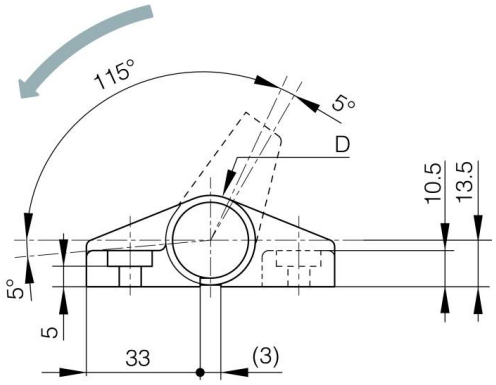
A (longueur)	115 mm
Note	Frein de chute à l'ouverture de la charnière : charnière sans marquage
Matière	polymère
Poids (g)	182 g
Couple	5 - 7 N.m N.m
B (largeur)	72 mm
C (épaisseur)	26.5 mm
D (diamètre broche ou fil)	26