QUART DE TOUR BOUTON PAPILLON

16-1-4226

16-1-4226 : clé 455 E, corps livré avec 2 clés identiques.

2 cames disponibles (vendues séparément) :
16-1-4227 : came plate H18 L35.
16-1-4229 : came cambrée H11 L50.
La came cambrée peut se monter dans l'autre sens pour obtenir H25.

Découpe : 19,5 x 23,1 mm.

Epaisseur du suppport : 12,5 mm maxi.

Matières : bouton papillon : PA noir/ corps : zamak/ clé, serrure et came : acier/ écrou : laiton.
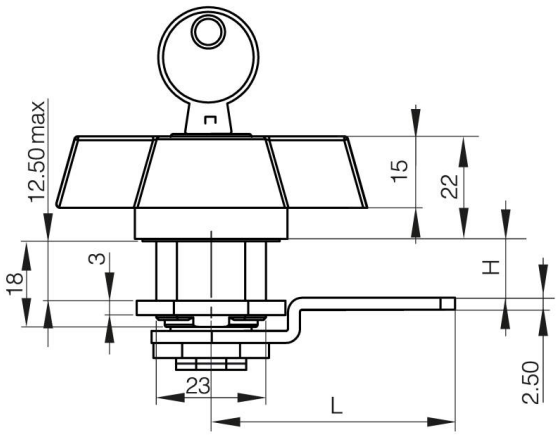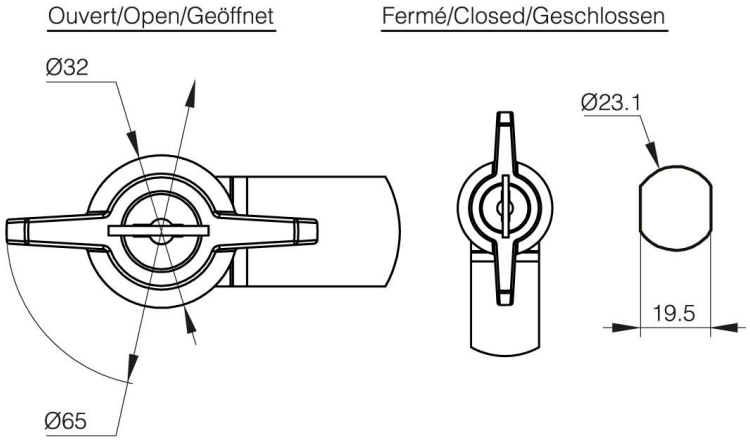
Note	clé 455 E
Matière	zamak et PA
Poids (g)	96 g