CHARNIÈRES EN PROFIL ALUMINIUM 30 X 35 MM

72-1-4301

Charnières à fonctionnement libre.
Ces petites charnières ont les mêmes cotes et le même aspect que les petites charnières à friction, à encliquetage ou à ressort.
Elles peuvent être utilisées en association avec celles-ci.
Broche en plastique.
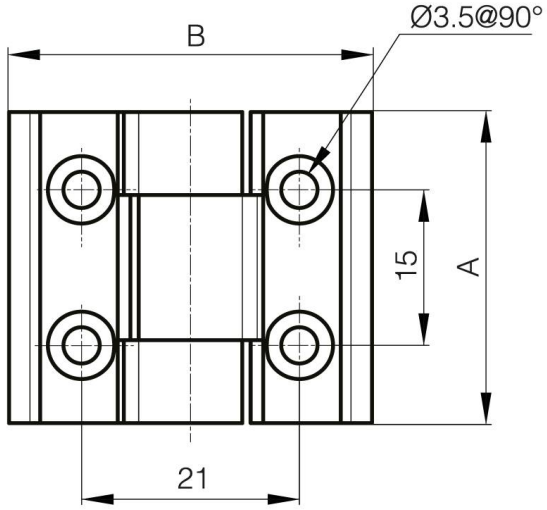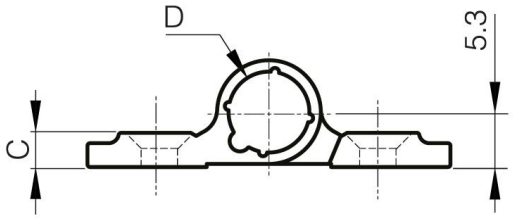
A (longueur)	30 mm
Matière	alu 6060 T5
Poids (g)	10 g
B (largeur)	35 mm
C (épaisseur)	3.3 mm
D (diamètre broche ou fil)	8
Finition	anodisé incolore