# CHARNIÈRES POLYAMIDE CHARGÉES EN FIBRE DE CARBONE ASYMÉTRIQUES

## 54-1-3559

Les charnières sont en PA 6,6 chargées 30% fibre de carbone.
Broche en inox 303.

| | |
|---|---|
| **A (longueur)** | 100 mm |
| **Matière** | polyamide |

| | |
|---|---|
| **Poids (g)** | 115 g |
| **B (largeur)** | 150 mm |
| **C (épaisseur)** | 7.8 mm |
| **E (Charnon ou épaisseur)** | 8.25 mm |
| **D (diamètre broche ou fil)** | 7 |
| **F (entraxe)** | 48 mm |
| **G (pas des trous)** | 75 mm |
| **H (hauteur ou départ trous)** | 62 mm |
| **Finition** | noir |
| **J** | 15 mm |

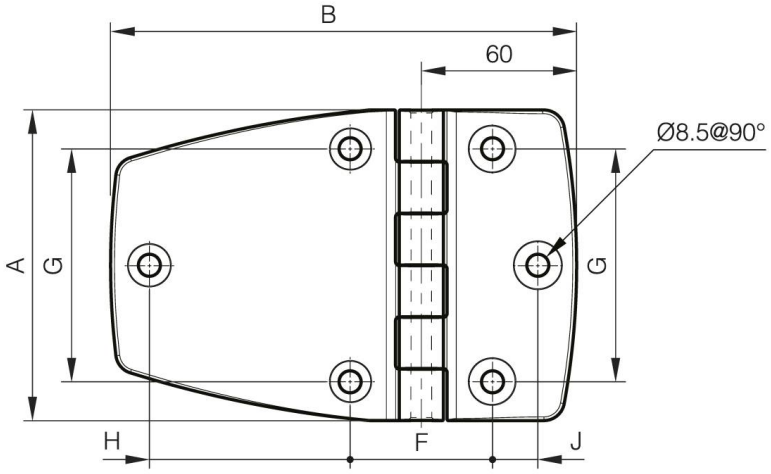


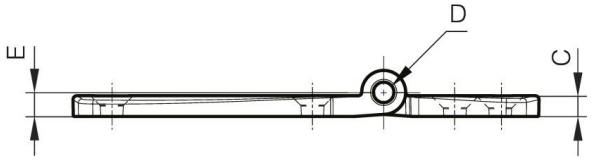


| | |
|---|---|
| **K** | 50 mm |