CORPS CHROME FERROV AVEC ECROU

81-7-1065

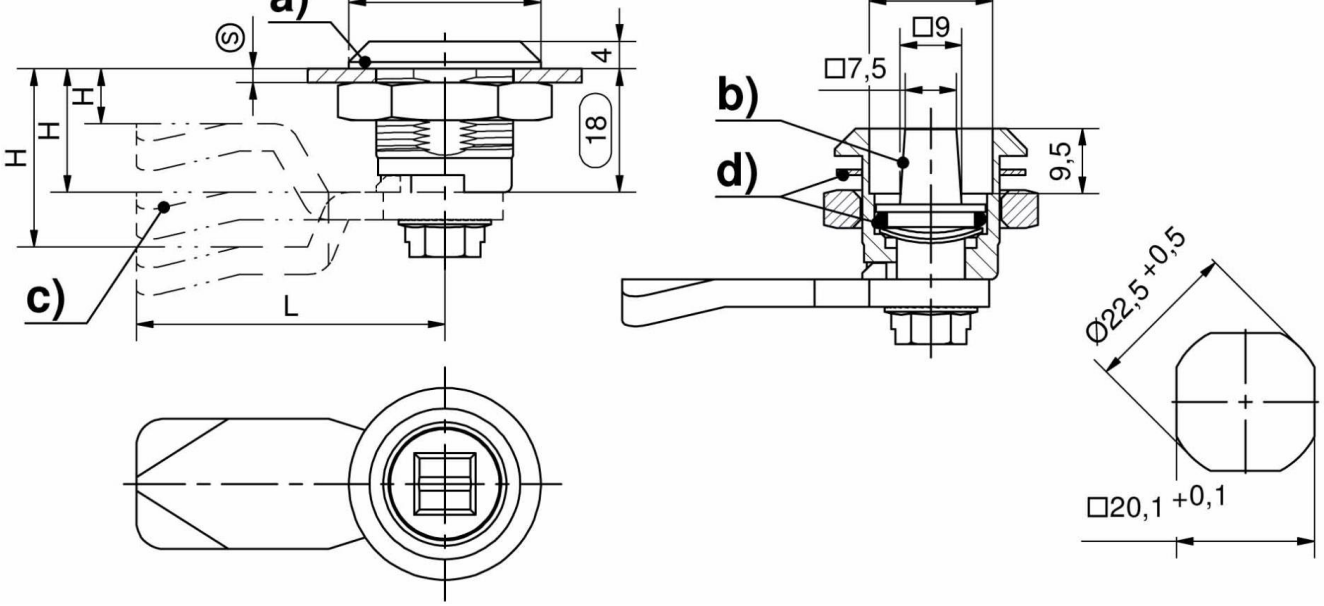
a)
S
4
H
H
H
18
c)
L
□9
□7,5
b)
d)
9,5
Ø22,5 +0,5
□20,1 +0,1